平成22年度第24回大分県中学校サッカー選手権大会　結果

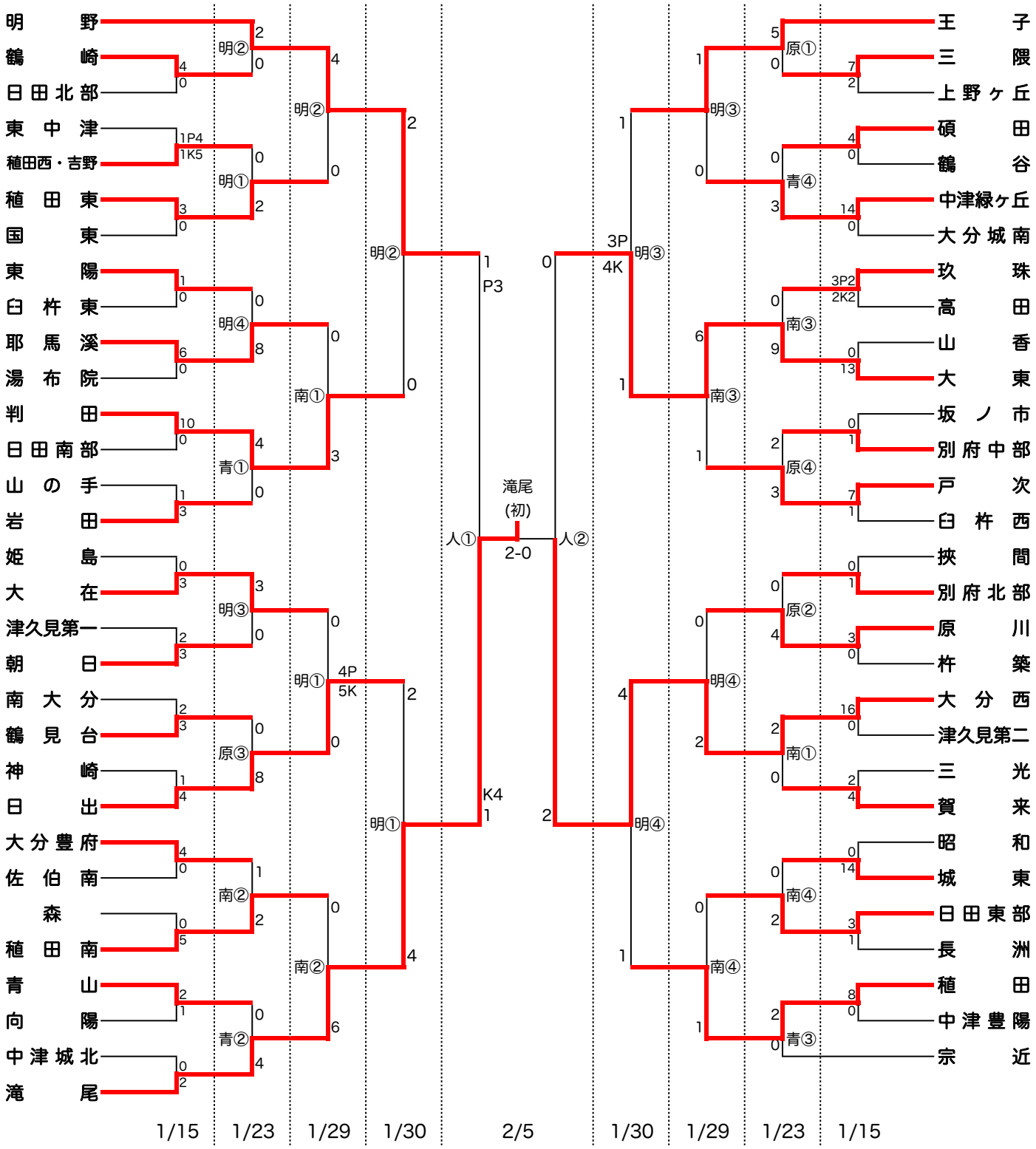

試合会場

明 ー明野中学校グラウンド
南 ー稙田南中学校グラウンド
大 ー大東中学校グラウンド
青 ー別府青山中学校グラウンド
人 ー大分県サッカー協会スポーツ公園
原 ー原川中学校グラウンド

試合開始時刻

1/23・29・30	2/5
①10:00	①10:00
②11:20	②11:20
③12:40	③14:00
④14:00	